令和 8 年度

南ふれあいセンター高圧配電盤汎用部品取替修繕

図 面 リ ス ト		
図 番	図 面 名 称	縮 尺
E-00	図面リスト・付近見取図	1/2500
E-01	単線結線図	―
E-02	2F平面図	1/200

付近見取図　S：1/2500

工事名	南ふれあいセンター高圧配電盤汎用部品取替修繕				Ｎｏ．		
図面名	図面リスト・付近見取図	縮尺	S=1/2500		E-00		
岡山市　都市整備局　住宅･建築部　公共建築課			令和8年3月				
課長	課長補佐	係長	課員	担当者	承認	検図	製図

受変電設備単線結線図

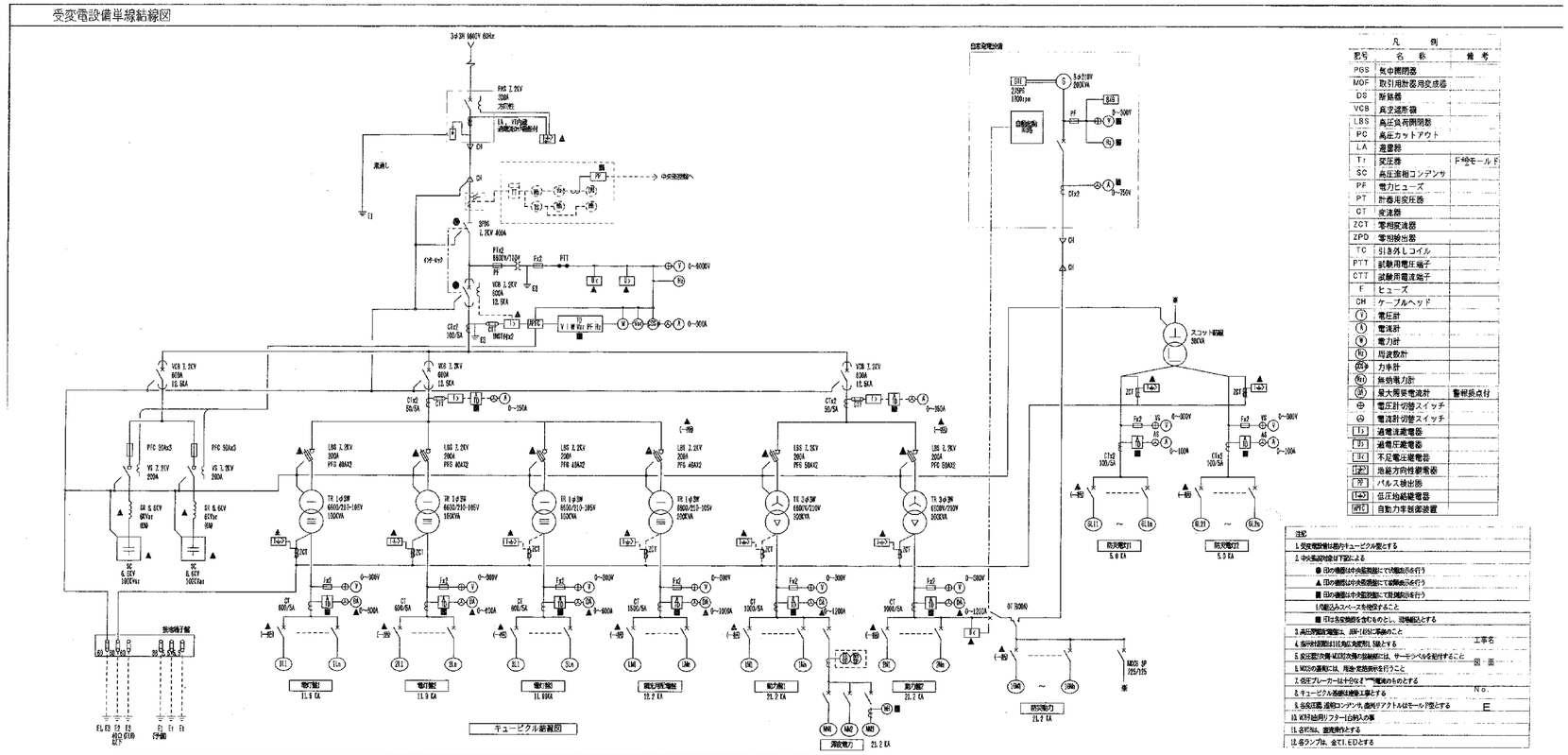

凡例

記号	名称	備考
PGS	気中開閉器	
MOF	取引用計器用変成器	
DS	断路器	
VCB	真空遮断器	
LBS	負圧負荷開閉器	
PC	高圧カットアウト	
LA	避雷器	
Tr	変圧器	F-モールド
SC	高圧進相コンデンサ	
PF	電力ヒューズ	
PT	計器用変圧器	
CT	変流器	
ZCT	零相変流器	
ZPD	零相検出器	
TC	引き外しコイル	
PTT	試験用電圧端子	
CTT	試験用電流端子	
F	ヒューズ	
CH	ケーブルヘッド	
(V)	電圧計	
(A)	電流計	
(W)	電力計	
(Hz)	周波数計	
(PF)	力率計	
(Var)	無効電力計	
(DM)	最大需要電流計	警報接点付
(V)	電圧計切替スイッチ	
(A)	電流計切替スイッチ	
(51)	過電流継電器	
(59)	過電圧継電器	
(UVR)	不足電圧継電器	
(DGR)	地絡方向性継電器	
(PG)	パルス検出器	
(64)	低圧地絡継電器	
(APFC)	自動力率制御装置	

注記

1. 受変電設備は屋内キュービクル型とする
2. 中央監視設備は下記による
   - ● 印の機器は中央監視盤にて状態監視を行う
   - ▲ 印の機器は中央監視盤にて遠隔操作を行う
   - ■ 印の機器は中央監視盤にて遠隔操作を行う
   - 1/0盤設置スペースを確保すること
   - ■ 印は各安全装置を含むものとし、現場給油とする
3. 高圧閉鎖型電盤は、JEM-1425に準拠のこと
4. 指示計器類は1EC角広角型とし、工事名
5. 変圧器(次期・M工事)次期の接続部には、サーモシールを処理すること　図面
6. MCCBの選択には、用途・定格表示を行うこと
7. 低圧ブレーカーは十分なる"ア"電流のものとする
8. キュービクル基礎は建築工事とする　No.
9. 各配線図、通報コンデンサ、盤内テクスチャルはモールド型とする　E
10. VCB始動リフター(台車)入の事
11. 各灯&SL、盤見附とする
12. 各ランプは、全てLEDとする

負荷リスト

盤名称 受圧盤	幹線記号	MCCB P	AF	AT	負荷名	容量	幹線サイズ	備考
電灯盤1	1L1	3	450	350	1L-1	58.842 KVA	CVT 250	
	1L2	3	225	225	1L-2	45.69 KVA	CVT 150	
	1L3	3	400	250	1L-3(B)	52.17 KVA	CVT 150	
	1L4	3	225		予備 2ペ-ス			
	1L5	3	100	100	予備			
		2	50	20	1EVL FAN			
					計	156.972 KVA		
電灯盤2	2L1	3	100	100	1L-4	20.04 KVA	CVT 60	
	2L2	3	100	100	1L-5	15.389 KVA	CVT 60	
	2L3	3	100	100	1L-6	28.715 KVA	CVT 60	
	2L4	3	225	175	2L-1	34.01 KVA	CVT 150	
	2L5	3	400	250	2L-2	56.06 KVA	CVT 200	
	2L6	3	225	125	4L-1	9.185 KVA	CVT 100	
	2L7	3	225		2ペ-ス			
	2L8	3	100	100	予備			
					計	148.386 KVA		

盤名称 受圧盤	幹線記号	MCCB P	AF	AT	負荷名	容量	幹線サイズ	備考
電灯盤3	3L1	3	225	200	3L-1	24.89 KVA	CVT 150	
	3L2	3	400	300	3L-2	58.04 KVA	CVT 200	
	3L3	3	225	200	3L-3	44.44 KVA	CVT 150	
	3L4	3	225	200	2L-3~2L-7	33.6 KVA	CVT 100	
	3L5	3	225		2ペ-ス			
	3L6	3	100	100	予備			
					計	165.97KW		
調光用配電盤	LM1	4	400	400	調光盤	120.0 KVA	CVT 150x2L	
	LM2	4	225	150	仮設電源盤	45.0 KVA	CVT 150	
	LM3	4	225		2ペ-ス			
	LM4	4	100	100	予備			
					計	165.0 KVA		

盤名称 受圧盤	幹線記号	MCCB P	AF	AT	負荷名	容量	幹線サイズ	備考
動力盤1	1M1	3	225	225	1M-1	42.89 KW	CVT100	
	1M2	3	225	150	1M-4	19.16 KW	CVT 60	
	1M3	3	400	250	3M-1~吊物	70.6 KW	CVT 150	
	1M4	3	225	200	RM-1	86.91 KW	CVT 100	
	1M5	3	225	225	RM-1	19.95 KW	CVT 100	
	1M6	3	225	150	2M-2(ELV)	16.0 KW	CVT 60	
	1M7	3	100	100	仮設電源盤	15.0 KW	CVT 60	
	1M8	3	225		2ペ-ス			
	1M9	3	225	225	予備			
	MM0	3	400	400	発電(主)	91.71 KW		
					計	315.18 KW		
	MM1	3	225	225	1M-1	36.04 KW	CVT 60x2	
	MM2	3	225	125	床暖房	21.67 KW	CVT 38	
	MM3	3	225	225	RM-1	34.0 KW	CVT 100	
					計	91.71KW		

盤名称 受圧盤	幹線記号	MCCB P	AF	AT	負荷名	容量	幹線サイズ	備考
動力盤2	2M1	3	225	150	1M-5, 1M-6	26.806KW	CVT 100	
	2M2	3	225	225	2M-5, 3M-2	35.176KW	CVT 150	
	2M3	3	400	400	4M-1	45.3 KW	CVT 250	
	2M4	3	225	200	4M-1	34.65 KW	CVT 150	
	2M5	3	100	100	ELV	11.0 KW	CVT 38	
	2M6	3	225		2ペ-ス			
	2M7	3	225		2ペ-ス			
	2M8	3	100	100	予備			
					計	160.032 KW		
防災動力	1MM1	3	50	50	1M-3, 2M-2	2.56 KW	CVT 14	
	1MM2	3	50	50	加圧給水ポンプ	7.4 KW	CVT 22	
	1MM3	3	50	20	発電機補機電源	1.6 KW	CVS.5-3C	
	1MM4	3	50	50	蓄電池	6.5 KW	CVT 22	
	1MM5	3	225	225	消火ポンプ	37.0 KW	FP100-3C	
	1MM6	3	225		2ペ-ス			
	1MM7	3	100	100	予備			
					計	54.96 KW		

盤名称 受圧盤	幹線記号	MCCB P	AF	AT	負荷名	容量	幹線サイズ	備考
防災電灯1	6L11	3	50	50	非常照明	2.24 KVA	FP 50	
	6L12	3	50	50	TL-1	6.55 KVA	CVT 38	
	6L13	3	50	50	予備			
					計	13.79 KVA		
防災電灯2	6L21	3	100	100	非常照明	8.6 KVA	FP 50	
	6L22	3	50		予備			
	6L23	3	50	20	リモート電源	3.0 KVA	CV 2-2C	
	6L24	3	50	20	発電機始動	5.4 KVA	CVS.5-2C	
					計	18.0 KVA		

既設高圧受変電設備交換部品リスト

	受電盤	配電盤	進相コンデンサ盤	防災電灯盤	進相コンデンサ盤1	進相コンデンサ盤2	電灯盤1	電灯盤2	電灯盤3	調光配電盤	動力盤1	動力盤2	
過電流継電器	1	2											更新
不足電圧継電器	1												更新
過電圧継電器	1												更新
自動力率調整器			1										更新
電圧計	1						1	1	1	1	1	1	撤去
電流計	1			2			1	1	1	1	1	1	撤去
電力量計	1	2											撤去
無効電力計	1												撤去
力率計	1												撤去
マルチメータ	1	2		2			1	1	1	1	1	1	新設
マルチトランスデューサー	1												更新
アイソレータ		2		2			2	2	2	2	2	2	更新
地絡継電器				1			1	1	1	1	1	1	更新
リレー　DC110V 4C接点					1	1							更新
リレー　DC110V 2C接点	2				2	4							更新

工事名	南ふれあいセンター高圧配電盤汎用部品取替修繕			No.	
図面名	単線結線図	縮尺	—	E-01	
岡山市　都市整備局　住宅・建築部　公共建築課		令和8年3月			
課長	課長補佐	係長	課員	担当者	承認 / 検図 / 製図

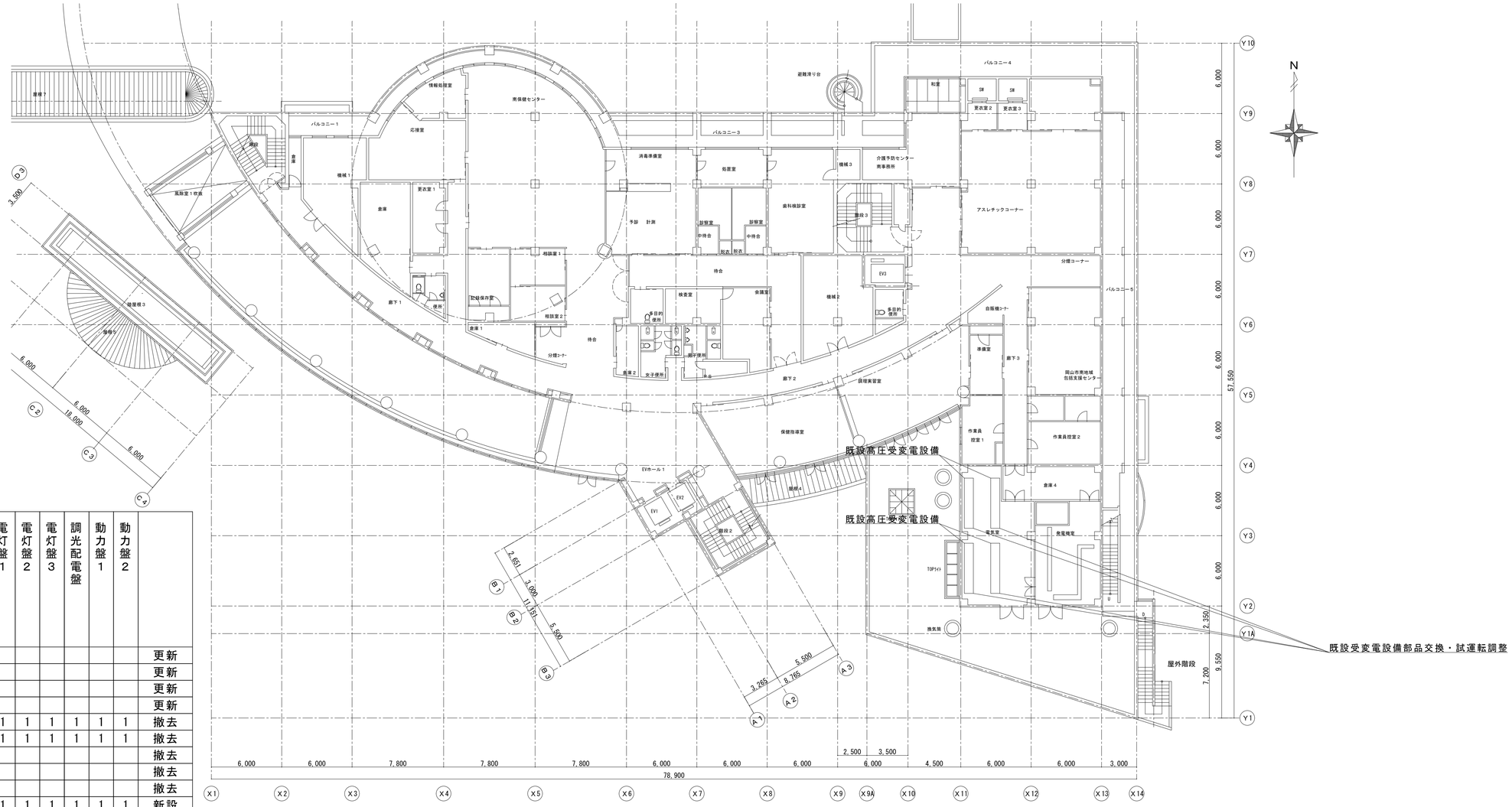

既設高圧受変電設備交換部品リスト

	受電盤	配電盤	進相コンデンサ盤	防災電灯盤	進相コンデンサ盤1	進相コンデンサ盤2	電灯盤1	電灯盤2	電灯盤3	調光配電盤	動力盤1	動力盤2	
過電流継電器	1	2											更新
不足電圧継電器	1												更新
過電圧継電器	1												更新
自動力率調整器			1										更新
電圧計	1						1	1	1	1	1	1	撤去
電流計	1			2			1	1	1	1	1	1	撤去
電力量計	1	2											撤去
無効電力計	1												撤去
力率計	1												撤去
マルチメータ	1	2		2			1	1	1	1	1	1	新設
マルチトランスデューサー	1												更新
アイソレータ		2		2			2	2	2	2	2	2	更新
地絡継電器				1			1	1	1	1	1	1	更新
リレー　DC110V 4C接点					1	1							更新
リレー　DC110V 2C接点	2				2	4							更新

工事名	南ふれあいセンター高圧配電盤汎用部品取替修繕
図面	2F平面図
縮尺	A1：1/200　A3：1/400
	岡山市 都市整備局 住宅・建築部 公共建築課　令和 7年 8月
No.	E／02

課長	担当課長	課長補佐	係長	主任	担当	承認	検図	製図